NFX 15-211 | prEN 17242 | CLASSE 1 | CE | RSE | FABRICATION FRANÇAISE

PRÉSENTATION DE LA GAMME (CLASSE 1)

AVANTAGES

Protection optimale de l'utilisateur :

- Hottes homologuées à la norme NF X 15-211 - mai 2009 par des laboratoires et organismes de contrôles français.
- Certification CE. Ensemble électrique conforme aux exigences des directives basse tension 2014/35/UE et CEM 2014/30/UE.
- Matériel conforme aux exigences de la norme IEC61010-1.
- Confinement des vapeurs et des poudres dans l'enceinte de manipulation puis élimination de celles-ci lors de leur passage dans le filtre moléculaire ou dans le filtre particulaire HEPA.
- Détecteur automatique de saturation des filtres (plusieurs choix de molécule détectable à commander obligatoirement avec la sorbonne).
- Filtre à charbon actif principal + filtre à charbon actif de réserve de sécurité (plusieurs choix de molécule détectable, à commander obligatoirement avec la sorbonne).
- Interface FILTRALARME 5 avec écran tactile pour gestion ergonomique opérationnelle de la hotte.
- 5 langues disponibles : français - anglais - allemand - espagnol - italien.
- Régulation automatique du flux d'air.
- Flux d'air et compteur-horaire affichés simultanément.
- La date d'installation des filtres et de leurs types est indiquée et visible pendant le fonctionnement de la sorbonne.
- Interrupteur général muni d'un fusible contre les surtensions.
- Ensemble électrique conforme aux exigences des directives basse tension 2014/35/UE et CEM 2014/30/UE.
- Matériel conforme aux exigences de la norme IEC61010-1.
- Fenêtre de contrôle située en façade indiquant immédiatement la présence du filtre utilisé et sa qualité.

Économies de temps et d'énergie :

- Hottes livrées prêtes à l'utilisation (pas d'assemblage), à relier uniquement au réseau électrique.
- Pas de raccordement ou d'évacuation à prévoir, solution sans génie civil (car la hotte est équipée d'un filtre).
- Il n'est pas nécessaire de chauffer ou de réfrigérer l'air de la pièce car l'air est recyclé.

Confort d'utilisation :

- Parois transparentes renforcées sur tous les côtés offrant un éclairage optimal du plan de travail et une visualisation immédiate des produits manipulés.
- Passages de mains ergonomiques permettant des manipulations sécurisées et très aisées dans l'enceinte (3 choix possibles selon les tailles de hottes)
- Opercules permettant l'introduction des câbles d'alimentation en fluide des appareils.
- Très faible niveau acoustique des ventilateurs (hors flux d'air) permettant ainsi une concentration accrue pour les travaux.
- Grande facilité de remplacement du filtre à charbon actif, quelques minutes suffisent.
- Nos équipements sont équipés de parois translucide transparente qui sont aujourd'hui 100 % recyclable.

CARACTÉRISTIQUES TECHNIQUES

- Construction en acier 15/10ème.
- Peinture époxy blanche RAL 9010, bleue 5015, haute résistance contre les produits chimiques.
- Parois vitrées en PMMA et de 6mm d'épaisseur.
- Vitesse moyenne d'air en façade : 0.5 m/s
- Tension : 220-240 volts
- Puissance électrique : 63 W par colonne de ventilation
- Protection du ventilateur : IP54
- Puissance sonore du ventilateur (hors flux d'air) : 60 dB(A)
- débit maximum du ventilateur électrique (hors raccordement) : 180 m^3/h

ÉQUIPEMENTS DE SÉRIE

- Écran tactile.
- 4 opercules pour passages alimentation et fluide (amovibles, il est recommandé de les laisser en place et d'y pratiquer des entailles afin de faire traverser les cables).
- Contrôle et maintien automatique du flux d'air (interface tactile).
- Compteur horaire (interface tactile).
- Prise d'échantillonnage manuelle disponible.
- 4 Parois renforcées translucides.
- Fenêtre de visualisation des filtres.
- Interface FILTRALARME 5 avec écran tactile pour une gestion ergonomique et opérationnelle de la hotte.
- Régulation automatique du flux d'air.
- 5 langues disponibles : français - anglais - allemand - espagnol - italien.
- Flux d'air et compteur-horaire affichés simultanément
- Indicateurs de date d'installation des filtres et de leurs types.

Ces hottes sont à équiper obligatoirement de deux filtres à charbon actif à minima.

OPTION OBLIGATOIRE

- Détecteur automatique E-détect de saturation de filtre à charbon actif (obligatoire pour classe 1): à choisir parmi les composés suivants : vapeurs corrosives réf. SATCOR, vapeurs organiques réf. SATORG, vapeurs formol réf.SATFOR ou vapeurs ammoniaques réf. SATAMM.

OPTIONS

- Bac de rétention amovible avec le plan de travail permettant ainsi de récupérer les liquides en cas de renversements accidentels + plan de travail en mélaminé ou en verre feuilleté (fortement conseillé pour utilisation d'acides).
- Éclairage LED disposé de manière à ne pas gêner votre visibilité IP65 - 10W - 4200K - 710lm réf. LUMI
- Pompe manuelle pour déterminer la saturation des filtres : réf. PMAF.
- Tubes à réactif :
  - réf. TROR : Lot de 10 tubes à réactifs « organiques »
  - réf. TRAC : Lot de 10 tubes à réactifs « corrosifs »
  - réf. TROA : Lot de 5 tubes à réactifs « organiques » et 5 corrosifs ».

© TRIONYX se réserve le droit de modifier les caractéristiques techniques sans préavis. Édition 09/2023

NFX 15-211 | prEN 17242 | CLASSE 1 | CE | RSE | FABRICATION FRANÇAISE

▲H092Z+H2C + BV09 + 2x (SH200 + HEP200) + 4 x (CORG201) + SATORG

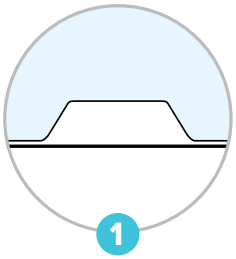

1 À choisir passage Trapèze

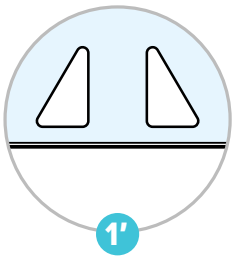

1' À choisir passage 2 mains

2 Plan de travail mélaminé ou en verre feuilleté

3 Écran tactile Compteur horaire Contrôleur de flux d'air

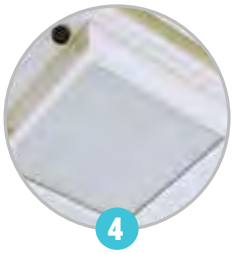

4 Support filtre et filtre HEPA (option)

5 Facilité de remplacement des filtres

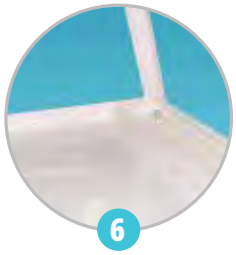

6 Bac de rétention amovible

7 Détecteur automatique E-détect de saturation de filtre à charbon actif

© TRIONYX se réserve le droit de modifier les caractéristiques techniques sans préavis. Édition 09/2023

SÉRIE H+ 600 mm

NFX 15-211 | prEN 17242 | CLASSE 1 | CE | RSE | FABRICATION FRANÇAISE

▲ H061D+2C + BV06 + 2xCORG201 + SATORG

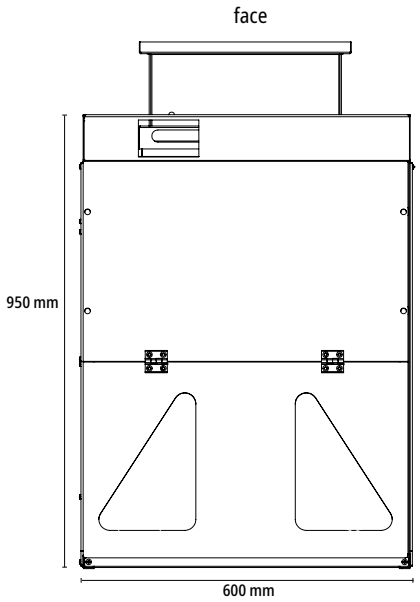

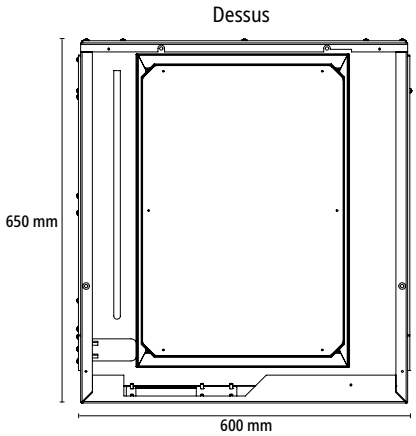

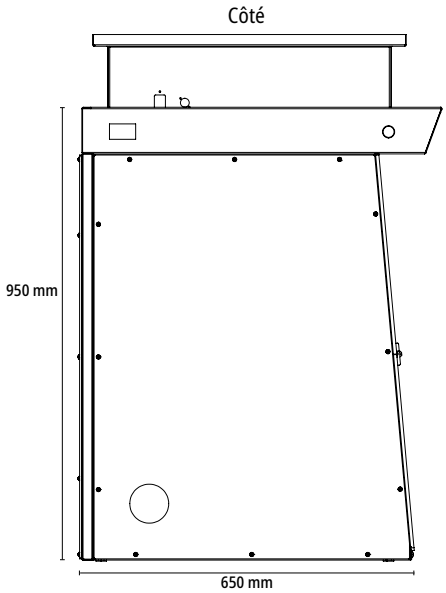

© TRIONYX se réserve le droit de modifier les caractéristiques techniques sans préavis. Édition 09/2023

imLab @ www.imlab.eu - info@imlab.eu +33(0)3 20 55 19 11 +32(0)16 73 55 72

NFX 15-211 | prEN 17242 | CLASSE 1 | CE | RSE | FABRICATION FRANÇAISE

Références & types de passage de mains	H061D+2C	H061Z+2C
		Trapeze L : 400mm, H : 150mm
Dimensions extérieurs (L x P x H)	600 x 650 x950	
Dimensions intérieures (L x P x H)	545 x 505 x 735	
Poids (kg)	41	
Nombre de moteurs	1	
Pour utilisation liquide uniquement à choisir obligatoirement parmi (1) : prEN 17242 : classe A/2/1		
Filtre(s) à charbon actif pour vapeurs organiques	2 x ORG200 (22 kg) E-DETECT: SATORG	
Filtre(s) à charbon actif pour vapeurs corrosives	2 x CORG201 (24 kg) E-DETECT: SATCORG	
Filtre(s) à charbon actif pour vapeurs de formaldéhyde	2 x FOR200 (24 kg) E-DETECT: SATFOR	
Filtre(s) à charbon actif pour vapeurs d'ammoniac	2 x AMM 200 (24 kg) E-DETECT: SATAMM	
Additional accessories		
Bac de rétention + plan de travail en mélaminé	BB06 (10 kg)	
Bac de rétention + plan de travail en verre feuilleté	BV06 (15 kg)	
Lumière intégrée extérieure	LUMI (1 kg)	
Table tubulaire sur pied	TTF06 (9 kg)	
Table tubulaire roulette (pour déplacement ponctuel)	TTR06 (10 kg)	
Table roulante monobloc avec tablette de rangement	TR06 (28 kg)	
Table/armoire de sécurité	TA06 (32 kg)	

(1) Les filtres doivent être identiques

Ventilation | Filtre à charbon actif | Filtre HEPA | Boitier CAR200

© TRIONYX se réserve le droit de modifier les caractéristiques techniques sans préavis. Édition 09/2023

SÉRIE H+ 900 mm

NFX 15-211 | prEN 17242 | CLASSE 1 | CE | RSE | FABRICATION FRANÇAISE

▲ H092Z+H2C + BV09 + 4 x CORG201 + 2 x (SH200 + HEP200) + SATORG

H091D+2C

H092D+2C

H092D+H2C

H092D+2CH

© TRIONYX se réserve le droit de modifier les caractéristiques techniques sans préavis. Édition 09/2023

imLab @ www.imlab.eu - info@imlab.eu +33(0)3 20 55 19 11 +32(0)16 73 55 72

NFX 15-211 | prEN 17242 | CLASSE 1 | CE | RSE | FABRICATION FRANÇAISE

	H091D+2C	H092D+2C	H092D+H2C	H092D+2CH
Références & types de passage de mains				
		H092Z+2C	H092Z+H2C	H092Z+2CH
		Trapèze		L : 400mm, H : 180mm
Dimensions extérieurs (L x P x H)	900 x 750 x 1160			
Dimensions intérieures (L x P x H)	845 x 700 x 935			
Poids (kg)	67			
Nombre de moteurs	1	2		
Pour utilisation liquide uniquement à choisir obligatoirement parmi (1) : prEN 17242 : classe A/2/1				
Filtre(s) à charbon actif pour vapeurs organiques	2 x ORG200 (22 kg) E-DETECT : SATORG	4 x ORG200 (44 kg) E-DETECT : SATORG		
Filtre(s) à charbon actif pour vapeurs corrosives	2 x CORG201 (24 kg) E-DETECT : SATCORG	4 x CORG201 (48kg) E-DETECT : SATCORG		
Filtre(s) à charbon actif pour vapeurs de formaldéhyde	2 x FOR200 (24 kg) E-DETECT : SATFOR	4 x FOR200 (48 kg) E-DETECT : SATFOR		
Filtre(s) à charbon actif pour vapeurs d'ammoniac	2 x AMM 200 (24 kg) E-DETECT : SATAMM	4 x AMM 200 (48 kg) E-DETECT : SATAMM		
Pour utilisation poudre + liquide ou liquide références à commander simultanément (2) à choisir obligatoirement parmi (1) : prEN 17242 : classe A/3/1				
Filtre(s) Hepa H14 pour manipulation de poudre (2)	-	2 x HEP200 (4 kg)		
Support(s) de filtre Hepa (2)	-	2 x SH200 (8 kg)		
Filtre(s) à charbon actif pour vapeurs organiques	-	4 x ORG200 (44 kg) E-DETECT : SATORG		
Filtre(s) à charbon actif pour vapeurs corrosives	-	4 x CORG201 (48kg) E-DETECT : SATCORG		
Filtre(s) à charbon actif pour vapeurs de formaldéhyde	-	4 x FOR200 (48 kg) E-DETECT : SATFOR		
Filtre(s) à charbon actif pour vapeurs d'ammoniac	-	4 x AMM 200 (48 kg) E-DETECT : SATAMM		
Accessoires complémentaires				
Bac de rétention + plan de travail en mélaminé	BB09 (11 kg)			
Bac de rétention + plan de travail en verre feuilleté	BV09 (16 kg)			
Lumière intégrée extérieure	LUMI (1 kg)			
Table tubulaire sur pied	TTF09 (12 kg)			
Table tubulaire roulette (pour déplacement ponctuel)	TTR09 (13 kg)			
Table roulante monobloc avec tablette de rangement	TR09 (37 kg)			
Table/armoire de sécurité	TA09 (43 kg)			

(1) Les filtres doivent être identiques

Ventilation | Filtre à charbon actif | Filtre HEPA | Boitier CAR200

© TRIONYX se réserve le droit de modifier les caractéristiques techniques sans préavis. Édition 09/2023

NFX 15-211 | prEN 17242 | CLASSE 1 | CE | RSE | FABRICATION FRANÇAISE

▲ H122D+H2C + BV12 + 4 x CORG201 + 2 x (SH200 + HEP200) + SATORG

H121D+2C

H122D+2C

H122D+H2C

H122D+2CH

© TRIONYX se réserve le droit de modifier les caractéristiques techniques sans préavis. Édition 09/2023

imLab @ www.imlab.eu - info@imlab.eu +33(0)3 20 55 19 11 +32(0)16 73 55 72

NFX 15-211 | prEN 17242 | CLASSE 1 | CE | RSE | FABRICATION FRANÇAISE

	H121D+2C			H122D+2C	H122D+H2C	H122D+2CH
Références & types de passage de mains						
				H122Z+2C	H122Z+H2C	H122Z+2CH
				Trapèze		L : 400mm, H : 180mm
Dimensions extérieurs (L x P x H)	1200 x 750 x 1160					
Dimensions intérieures (L x P x H)	1145 x 700 x 935					
Poids (kg)	85					
Nombre de moteurs	1			2		
Pour utilisation liquide uniquement à choisir obligatoirement parmi (1) : prEN 17242 : classe A/2/1						
Filtre(s) à charbon actif pour vapeurs organiques	2 x ORG200 (22 kg) E-DETECT : SATORG			4 x ORG200 (44 kg) E-DETECT : SATORG		
Filtre(s) à charbon actif pour vapeurs corrosives	2 x CORG201 (24 kg) E-DETECT : SATCORG			4 x CORG201 (48kg) E-DETECT : SATCORG		
Filtre(s) à charbon actif pour vapeurs de formaldéhyde	2 x FOR200 (24 kg) E-DETECT : SATFOR			4 x FOR200 (48 kg) E-DETECT : SATFOR		
Filtre(s) à charbon actif pour vapeurs d'ammoniac	2 x AMM 200 (24 kg) E-DETECT : SATAMM			4 x AMM 200 (48 kg) E-DETECT : SATAMM		
Pour utilisation poudre + liquide ou liquide références à commander simultanément (2) à choisir obligatoirement parmi (1) : prEN 17242 : classe A/3/1						
Filtre(s) Hepa H14 pour manipulation de poudre (2)	-			2 x HEP200 (4 kg)		
Support(s) de filtre Hepa (2)	-			2 x SH200 (8 kg)		
Filtre(s) à charbon actif pour vapeurs organiques	-			4 x ORG200 (44 kg) E-DETECT : SATORG		
Filtre(s) à charbon actif pour vapeurs corrosives	-			4 x CORG201 (48kg) E-DETECT : SATCORG		
Filtre(s) à charbon actif pour vapeurs de formaldéhyde	-			4 x FOR200 (48 kg) E-DETECT : SATFOR		
Filtre(s) à charbon actif pour vapeurs d'ammoniac	-			4 x AMM 200 (48 kg) E-DETECT : SATAMM		
Accessoires complémentaires						
Bac de rétention + plan de travail en mélaminé	BB12 (12 kg)					
Bac de rétention + plan de travail en verre feuilleté	BV12 (17 kg)					
Lumière intégrée extérieure	LUMI (1 kg)					
Table tubulaire sur pied	TTF12 (16 kg)					
Table tubulaire roulette (pour déplacement ponctuel)	TTR12 (17 kg)					
Table roulante monobloc avec tablette de rangement	TR12 (51 kg)					
Table/armoire de sécurité	TA12 (54 kg)					

(1) Les filtres doivent être identiques

Ventilation | Filtre à charbon actif | Filtre HEPA | Boitier CAR200

© TRIONYX se réserve le droit de modifier les caractéristiques techniques sans préavis. Édition 09/2023

SÉRIE H+ 1500 mm

NFX 15-211 | prEN 17242 | CLASSE 1 | CE | RSE | FABRICATION FRANÇAISE

▲ H153Z+H2C + BV15 + 6 x CORG201 + 3 x (SH200 + HEP200) + SATORG

H152Z+2C

H153Z+2C

H152Z+H2C

H153Z+H2C

H153Z+2CH

H153Z+2CH

© TRIONYX se réserve le droit de modifier les caractéristiques techniques sans préavis. Édition 09/2023

imLab @ www.imlab.eu - info@imlab.eu +33(0)3 20 55 19 11 +32(0)16 73 55 72

NFX 15-211 | prEN 17242 | CLASSE 1 | CE | RSE | FABRICATION FRANÇAISE

Références & types de passage de mains	H152D+2C	H152D+H2C	H152D+2CH	H153D+2C	H153D+H2C	H153D+2CH
	H152Z+2C	H152Z+H2C	H152Z+2CH	H153Z+2C	H153Z+H2C	H153Z+2CH
	Trapèze		L : 400mm, H : 180mm	Trapèze		L : 400mm, H : 180mm
				H153G+2C	H153G+H2C	H153G+2CH
				Grande largeur		L : 850mm, H : 180mm
Dimensions extérieurs (L x P x H)	1500 x 750 x 1160					
Dimensions intérieures (L x P x H)	1445 x 700 x 935					
Poids (kg)	102					
Nombre de moteurs	2			3		
Pour utilisation liquide uniquement à choisir obligatoirement parmi (1) : prEN 17242 : classe A/2/1	▬ Ventilation ▬	✕	✕	▬ Ventilation ▬	✕	✕
Filtre(s) à charbon actif pour vapeurs organiques	4 x ORG200 (44 kg) E-DETECT : SATORG			6 x ORG200 (66 kg) E-DETECT : SATORG		
Filtre(s) à charbon actif pour vapeurs corrosives	4 x CORG201 (48kg) E-DETECT : SATCORG			6 x CORG201 (72 kg) E-DETECT : SATCORG		
Filtre(s) à charbon actif pour vapeurs de formaldéhyde	4 x FOR200 (48 kg) E-DETECT : SATFOR			6x FOR200 (72 kg) E-DETECT : SATFOR		
Filtre(s) à charbon actif pour vapeurs d'ammoniac	4 x AMM 200 (48 kg) E-DETECT : SATAMM			6 x AMM 200 (72 kg) E-DETECT : SATAMM		
Pour utilisation poudre + liquide ou liquide références à commander simultanément (2) à choisir obligatoirement parmi (1) : prEN 17242 : classe A/3/1	✕	▬ Ventilation ▬ Filtre HEPA	▬ Filtre HEPA ▬ Ventilation ▬	✕	▬ Ventilation ▬ Filtre HEPA	▬ Filtre HEPA ▬ Ventilation ▬
Filtre(s) Hepa H14 pour manipulation de poudre (2)	2 x HEP200 (4 kg)			3 x HEP200 (6 kg)		
Support(s) de filtre Hepa (2)	2 x SH200 (8 kg)			3 x SH200 (12 kg)		
Filtre(s) à charbon actif pour vapeurs organiques	4 x ORG200 (44 kg) E-DETECT : SATORG			6 x ORG200 (66 kg) E-DETECT : SATORG		
Filtre(s) à charbon actif pour vapeurs corrosives	4 x CORG201 (48kg) E-DETECT : SATCORG			6 x CORG201 (72 kg) E-DETECT : SATCORG		
Filtre(s) à charbon actif pour vapeurs de formaldéhyde	4 x FOR200 (48 kg) E-DETECT : SATFOR			6x FOR200 (72 kg) E-DETECT : SATFOR		
Filtre(s) à charbon actif pour vapeurs d'ammoniac	4 x AMM 200 (48 kg) E-DETECT : SATAMM			6 x AMM 200 (72 kg) E-DETECT : SATAMM		
Accessoires complémentaires						
Bac de rétention + plan de travail en mélaminé	BB15 (16 kg)					
Bac de rétention + plan de travail en verre feuilleté	BV15 (21 kg)					
Lumière intégrée extérieure	2 x LUMI (2 kg)					
Table tubulaire sur pied	TTF15 (22 kg)					
Table tubulaire roulette (pour déplacement ponctuel)	TTR15 (23 kg)					
Table roulante monobloc avec tablette de rangement	TR15 (65 kg)					
Table/armoire de sécurité	TA15 (61 kg)					

(1) Les filtres doivent être identiques

Ventilation | Filtre à charbon actif | Filtre HEPA | Boitier CAR200

© TRIONYX se réserve le droit de modifier les caractéristiques techniques sans préavis. Édition 09/2023

SÉRIE H+ 1800 mm

NFX 15-211 | prEN 17242 | CLASSE 1 | CE | RSE | FABRICATION FRANÇAISE

▲ H184G+H2C + BB18 + 8 x CORG201 + 4 x (SH200 + HEP200) + SATORG

H183G+2C

H184G+2C

H184G+H2C

H184G+2CH

© TRIONYX se réserve le droit de modifier les caractéristiques techniques sans préavis. Édition 09/2023

imLab www.imlab.eu - info@imlab.eu +33(0)3 20 55 19 11 +32(0)16 73 55 72

NFX 15-211 | prEN 17242 | CLASSE 1 | CE | RSE | FABRICATION FRANÇAISE

Références & types de passage de mains	H183G+2C	H184G+2C	H184G+H2C	H184G+2CH
	Grande largeur	L : 1150mm, H : 180mm		
Dimensions extérieurs (L x P x H)	1800x 750 x 1240			
Dimensions intérieures (L x P x H)	1745 x 700 x 935			
Poids (kg)	125			
Nombre de moteurs	3	4		
Pour utilisation liquide uniquement à choisir obligatoirement parmi (1) : prEN 17242 : classe A/2/1				
Filtre(s) à charbon actif pour vapeurs organiques	6 x ORG200 (66 kg) E-DETECT : SATORG	8 x ORG200 (88 kg) E-DETECT : SATORG		
Filtre(s) à charbon actif pour vapeurs corrosives	6 x CORG201 (72 kg) E-DETECT : SATCORG	8 x CORG201 (96 kg) E-DETECT : SATCORG		
Filtre(s) à charbon actif pour vapeurs de formaldéhyde	6x FOR200 (72 kg) E-DETECT : SATFOR	8 x FOR200 (96 kg) E-DETECT : SATFOR		
Filtre(s) à charbon actif pour vapeurs d'ammoniac	6 x AMM 200 (72 kg) E-DETECT : SATAMM	8 x AMM 200 (96 kg) E-DETECT : SATAMM		
Pour utilisation poudre + liquide ou liquide références à commander simultanément (2) à choisir obligatoirement parmi (1) : prEN 17242 : classe A/3/1				
Filtre(s) Hepa H14 pour manipulation de poudre (2)	3 x HEP200 (6 kg)	4 x HEP200 (8 kg)		
Support(s) de filtre Hepa (2)	3 x SH200 (12 kg)	4 x SH200 (16 kg)		
Filtre(s) à charbon actif pour vapeurs organiques	6 x ORG200 (66 kg) E-DETECT : SATORG	8 x ORG200 (88 kg) E-DETECT : SATORG		
Filtre(s) à charbon actif pour vapeurs corrosives	6 x CORG201 (72 kg) E-DETECT : SATCORG	8 x CORG201 (96 kg) E-DETECT : SATCORG		
Filtre(s) à charbon actif pour vapeurs de formaldéhyde	6x FOR200 (72 kg) E-DETECT : SATFOR	8 x FOR200 (96 kg) E-DETECT : SATFOR		
Filtre(s) à charbon actif pour vapeurs d'ammoniac	6 x AMM 200 (72 kg) E-DETECT : SATAMM	8 x AMM 200 (96 kg) E-DETECT : SATAMM		
Accessoires complémentaires				
Bac de rétention + plan de travail en mélaminé	BB018 (18 kg)			
Bac de rétention + plan de travail en verre feuilleté	BV18 (25 kg)			
Lumière intégrée extérieure	3 x LUMI (3 kg)			
Table tubulaire sur pied	TTF18 (24kg)			

(1) Les filtres doivent être identiques

Ventilation | Filtre à charbon actif | Filtre HEPA | Boitier CAR200

© TRIONYX se réserve le droit de modifier les caractéristiques techniques sans préavis. Édition 09/2023